VICTOR VCP040交/直流钳形电流探头

使用说明书

一、介绍

VICTOR VCP040是一款迷你钳形电流探头，它能将测试电流转化成电压输出。可连接示波器，能快速便捷的测量各种交、直流电流。所有量程范围均以拨动开关选择,操作方便。它是维护和检查各种电气设备工作的理想工具。

二、安全须知:

- 操作前请按照本说明手册的方法使用仪器,以防仪表受损。
- 为维护仪表使用安全,请勿测试超出规定的电流。
- 请勿使用破损的探头信号输出线。
- 当测试工作电压高于60VDC或30VAC的线路时,请小心使用。
- 使用环境条件:
  1. 二级安规绝缘
  2. 二级污染
  3. 适宜室内使用
  4. 相对湿度<70%RH
  5. 工作温度0-40° C
- 维护要领:本说明书未详载的检查及维修,须由具备专业资格的维修人员处理。
- 清洁要领:清洁需以干布擦拭,请勿使用去污剂,溶剂清洁本探头。
- 安全符号说明:

⚠ 使用前请参阅说明

⧈ 本仪表采用双重绝缘保护

CE 符合安规EN-61010-1，IEC1010-2-032的安全规范

三、规格

3.1一般规格

- **量程：**4A，40A，400A
- **最小分辨率：**10mA
- **频带宽度可达200KHz（-3dB）**
- **地球磁场影响：**最大±30mA
- **剩余磁感应（±100A-0A）:**最大±30mA
- **钳口大小：**23毫米（最大）
- **开机自动回零**
- **低电量/归零指示灯指示:**当电池电压低于工作电压时,指示灯亮起；当按下归零键，输出自动归零，同时指示灯亮起，归零结束后黄绿指示灯自动熄灭
- **电源供给：**9V层叠电池6F22型
- **功耗：**280mW(典型)
- **操作温湿度：**0℃到40℃ 相对湿度低于70%
- **存储温湿度：**-10℃到60℃ 相对湿度低于70%
- **尺寸:**180(长) x44(宽) x30(高)mm
- **重量:**约200克
- **附件:**使用说明书,电池

3.2电气规格：

准确度表示方法为±(%读数+数字), 23°C ±5°C相对湿度低于70%;

直流电流:

范围	准确度	灵敏度
DC 4A	±1.5%rdg±5d	1 mV/10 m A
DC 40A	±1.5%rdg±5d	1 mV/ 0.1A
DC 300A	±1.5%rdg±5d	1 mV/ 1A
DC 300~400A	±3.5%rdg±5d	1 mV/ 1A

交流电流:

范围	准确度	灵敏度
AC 4A	±2.0%rdg±5d	1 mV/ 10mA
AC 40A	±2.0%rdg±5d	1 mV/ 0.1A
AC 300A	±2.0%rdg±5d	1 mV/ 1A
AC 300A~400A	±3.5%rdg±5d	1 mV/ 1A

四.面板说明

1. 钳头
2. 钳头板机
3. 档位开关
4. 电源指示
5. 回零按钮
6. 指示面板
7. 信号输出端子
8. 低电量/归零指示

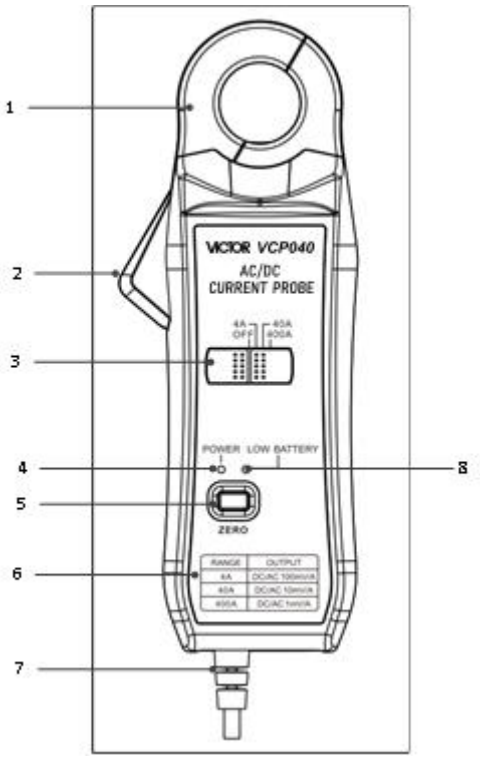

五.操作说明

5.1直流电流测量

5.1.1 选择适当档位4A,40A或400A。

（注：开机等候5秒钟左右。）

5.1.2 将VCP040按下图2连接示波器。

5.1.3 请确定钳表的连接线和示波器的输入端是否可靠连接在一起。

5.1.4 测量前请先按下ZERO回零按钮直到示波器读值为零。

（注：在直流4A档按下回零按钮后读数还有0~1.0 mV属正常现象。）

5.1.5 下板机打开钳口,钳上一根待测的电线.确认可动部和固定部之间没有间隙。

5.1.6 示波器上的读值得知电流值。

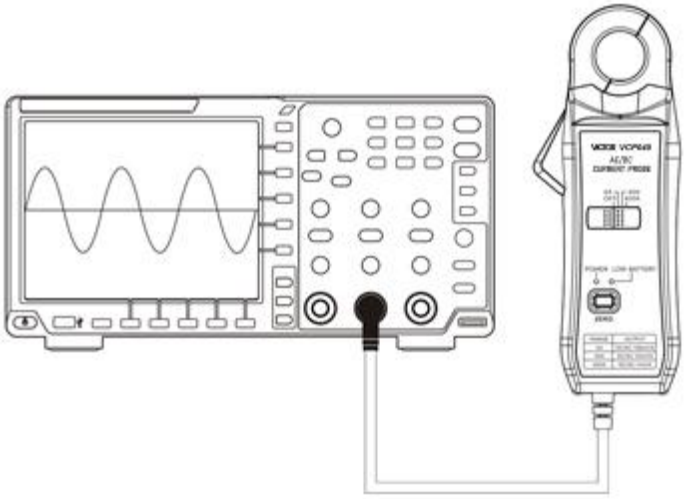

5.2交流电流测量

5.2.1 选择适当档位4A,40A或400A。

（注：开机等候5秒钟左右。）

5.2.2 将VCP040按上图2连接示波器。

5.2.3 请确定钳表的连接线和示波器的输入端是否可靠连接在一起。

5.2.4 按下板机打开钳口,钳上一根待测的电线.确认可动部和固定部之间没有间隙。

5.2.5 从示波器上的读值得知电流值。

六.电池更换

当电池电力不足时,低电量指示灯亮,此时请更换电池。

关掉电源 先卸如下图所示电池盖上的螺钉，将电池盖拿开，更换新电池后， 再合上盖子,旋紧螺钉。

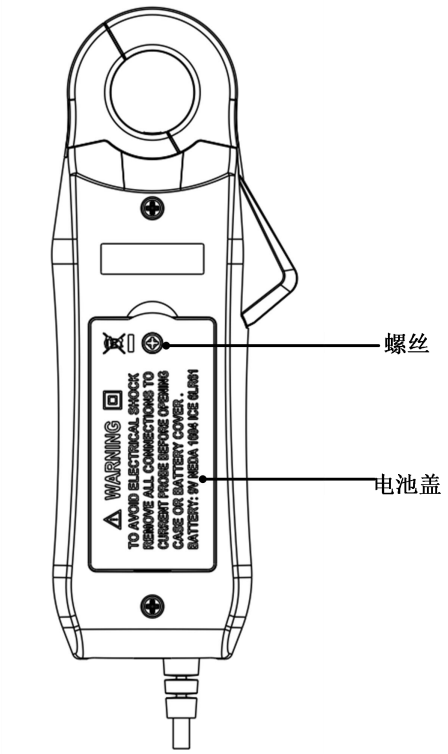

销售商：深圳市驿生胜利科技有限公司
地　址：深圳市福田区泰然六路泰然大厦D座16楼
电　话：4000 900 306
（0755）82425035　82425036
传　真：（0755）82268753
http://www.china-victor.com
E-mail:victor@china-victor.com

生产制造商：西安北成电子有限责任公司
地　址：西安市高陵区泾河工业园北区泾园七路
电　话：029-86045880